CONVERTISSEUR
NPN>PNP / PNP>NPN

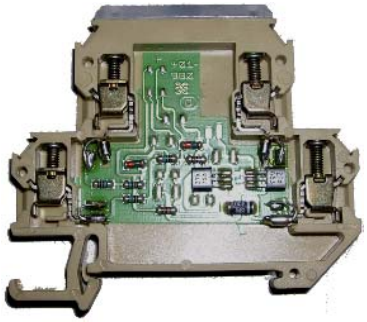

Permet de transformer le signal provenant d'un capteur de proximité d'un type dans un signal du type opposé. Ainsi un capteur PNP fournira une logique de type NPN ou un capteur NPN fournira une logique de type PNP.

Tension de fonctionnement : 24 Vdc +/-10%
Tension du capteur : 24 Vdc +/-10% (seuil env. 15 V)
Courant disponible en sortie : 200 mA dc

Fréquence de commutation : 3 Khz maxi

Version bloc de jonction ouvert (prévoir plaque AP)

Désignation	Dimensions	**Référence**
DKPI 24Vdc	66 x 55 x 6 mm	**801953 0000**

Plaque de fermeture	Dimensions	**Référence**
AP DKT4	66 x 55 mm	**068756 0000**

Version borne fermée

Désignation	Dimensions	**Référence**
EGV-Inverseur	62 x 59 x 18 mm	**112246 0000**

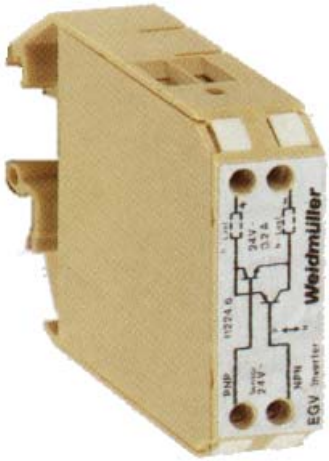

Câblages à réaliser selon le type de capteur à convertir :

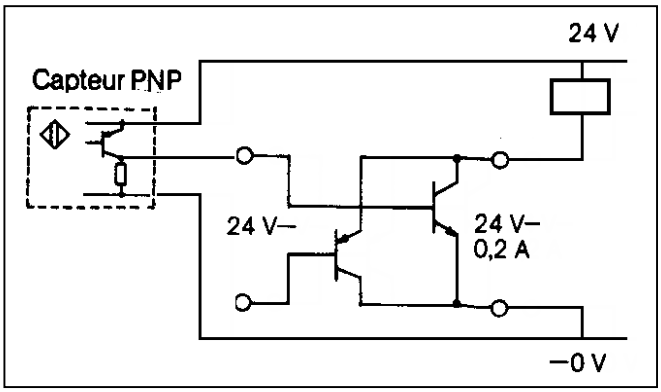

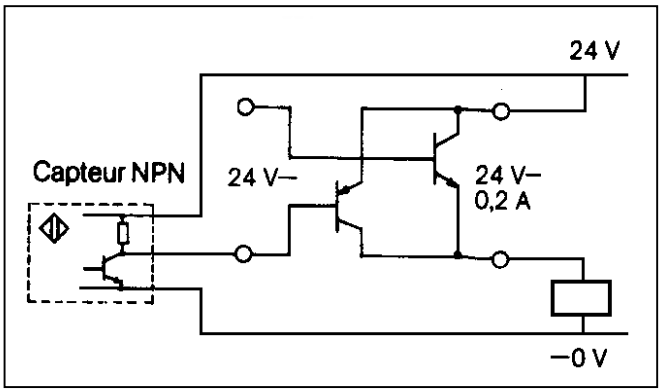

D.3.E. ELECTRONIQUE - Parc d 'Activité SAVIPOL - B.P. 55 - 10302 SAINTE SAVINE
Téléphone 03.25.71.31.50 - Télécopie 03.25.74.38.82 – Email : electronique@d3e.fr