# SERIE AD12
# Courant Continu
# 120 x 120 x 38 mm

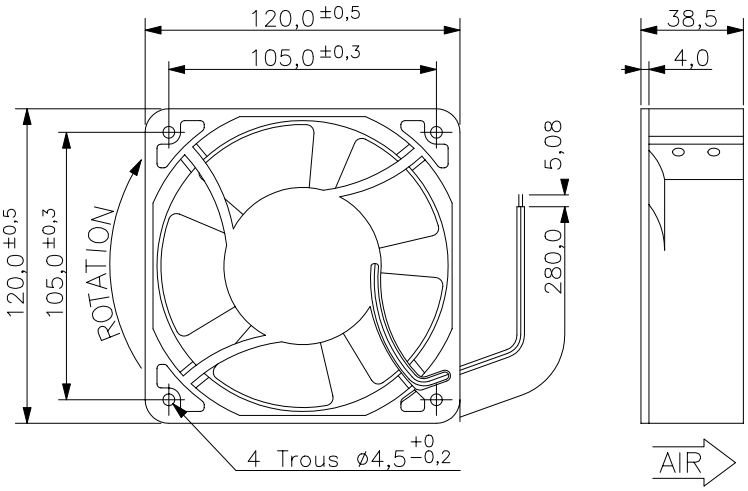

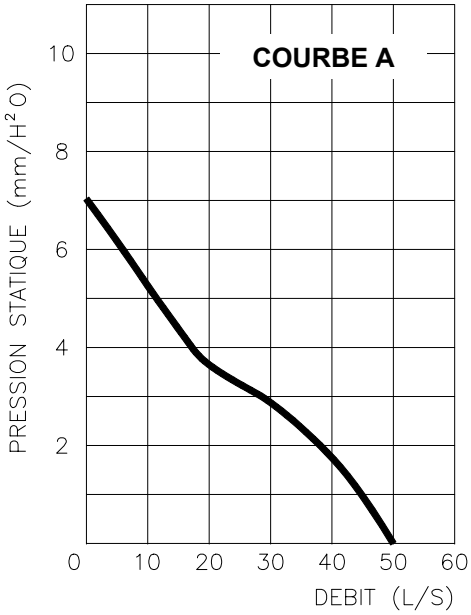


| Raccordement électrique | Poids en Gramme |
|---|---|
| **Par fils** | **320** |

## VERSION 24 Volts

| Référence | Roulements à billes | Courbe | Débits L/S | Débits $m^3/H$ | Niveau sonore dB A | Pression $mm/H_2O$ | Vitesse T/min | Puissance W |
|---|---|---|---|---|---|---|---|---|
| AD1224HBF51 | RB | A | 49 | 176,40 | 43 | 6,80 | 2 800 | 8,16 |


D.3.E. ELECTRONIQUE - Parc d 'Activité SAVIPOL - B.P. 55 - 10302 SAINTE SAVINE
**Téléphone 03.25.71.31.50** - Télécopie 03.25.74.38.82 – Email : electronique@d3e.fr