THERMOMETRES A VISEE LASER T40x

Caractéristiques générales :

Thermomètre infrarouge avec visée laser
Mesure instantanée de la température.
Facile à utiliser et à transporter
Echelle de mesure : -50°C à + 400°C
T objet : 15°C à -35°C..... 1°C
Précision : 2% - 2,5°C
Résolution : 0,1°C de 0,0 à 199,9°C
Répétitivité : 0,15°C à 25°C
Répétitivité : 0,75°C à 80°C
Rapport optique : 9/1
Emissivité fixe : 95%
Dimension : 72 X 39 X 175 mm

-50°C à 400°C

Mesure négative jusqu'à -50°C

9/1

Désignation	Référence
Thermomètre infrarouge portable IN11L	**T400NL**
Piles de rechange (besoin de 2 éléments de 1.5V)	**LR03**

Caractéristiques générales :

Thermomètre infrarouge avec visée laser
Mesure instantanée de la température.
Facile à utiliser et à transporter
♥ Echelle de mesure : -60°C à +500°C
♥ Entrée thermocouple K : -64°C à 1400°C
T objet : 15°C à -35°C..... 1°C
Précision : 2% - 2°C
Résolution : 0,1°C de 0,0 à 199,9°C
Répétitivité : 0,15°C à 25°C
Répétitivité : 0,75°C à 80°C
Rapport optique : 11/1
Emissivité Réglable : 10% à 100%
Sonde en option
♥ Lecture : Max, Min, Diff, Moy, Alarmes Basse et Haute
Dimension : 72 X 39 X 175 mm

-60°C à 500°C

11/1

Désignation	Référence
Thermomètre portable 2 fonctions IN11	**T408LC**
Piles de rechange (besoin de 2 éléments de 1.5V)	**LR03**

D.3.E. ELECTRONIQUE - Parc d 'Activité SAVIPOL - B.P. 55 - 10302 SAINTE SAVINE
Téléphone 03.25.71.31.50 - Télécopie 03.25.74.38.82 – Email : electronique@d3e.fr

SONDES DE MESURE TEMPERATURE TYPE K

1°) Capteur d'usage général de référence LS 107
Longueur de gaine utile 150 mm de ∅ 3 mm
Poignée en ABS de ∅ 17 mm
Sortie par câble spiralé de longueur 1.8 mm
Température d'utilisation : 700°C

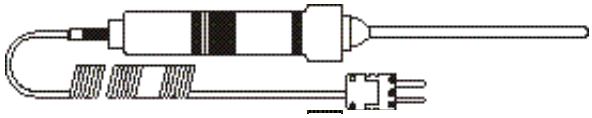

2°) Capteur à piquer de référence LS 134
Longueur de gaine utile 150 mm de ∅ 4 mm
Poignée en ABS de ∅ 17 mm
Sortie par câble spiralé de longueur 1.8 mm
Température d'utilisation : 600°C

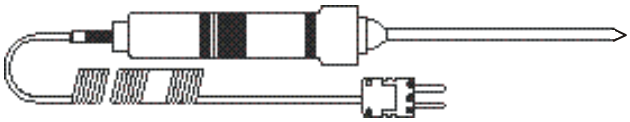

3°) Capteur de température d 'Ambiance LS 103
Longueur de gaine utile 170 mm de ∅ 6 mm
Poignée en ABS de ∅ 17 mm
Sortie par câble spiralé de longueur 1.8 mm
Température d'utilisation : 700°C

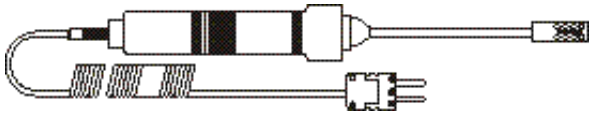

4°) Capteur de surface à lamelle LS 110 A
Poignée en ABS de ∅ 17 mm
Sortie par câble spiralé de longueur 1.8 mètre
Température d'utilisation : 600°C

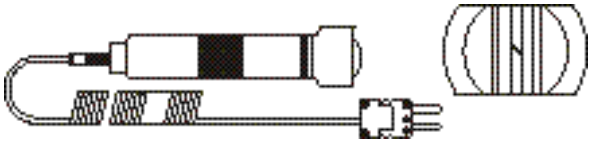

5°) Capteur de surface spiralé LS 139
soudure chaude apparente ressort
Poignée en ABS de ∅ 17 mm
Sortie par câble spiralé de longueur 1.8 mm
Température d'utilisation : 400°C

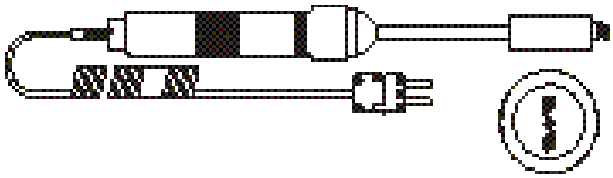

6°) Capteur de surface spiralé LS 104
Coudé
Poignée en ABS de ∅ 17 mm
Sortie par câble spiralé de longueur 1.8 mm
Température d'utilisation : 400°C

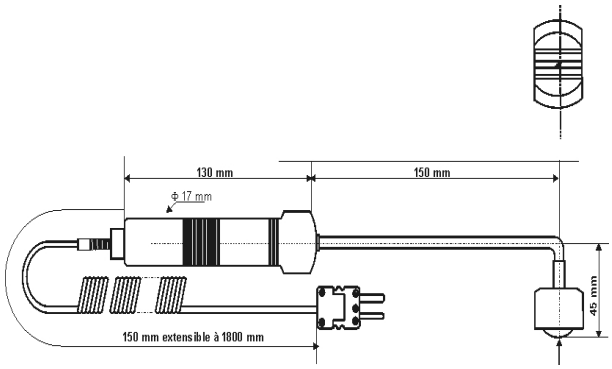

D.3.E. ELECTRONIQUE - Parc d 'Activité SAVIPOL - B.P. 55 - 10302 SAINTE SAVINE
Téléphone 03.25.71.31.50 - Télécopie 03.25.74.38.82 – Email : electronique@d3e.fr